Datablad

Varenummer: 2310307561ESD
Beskrivelse: E+G Antistatisk justérfod
LV.A-60-14-AS-M16x168-ESD-C

Mål

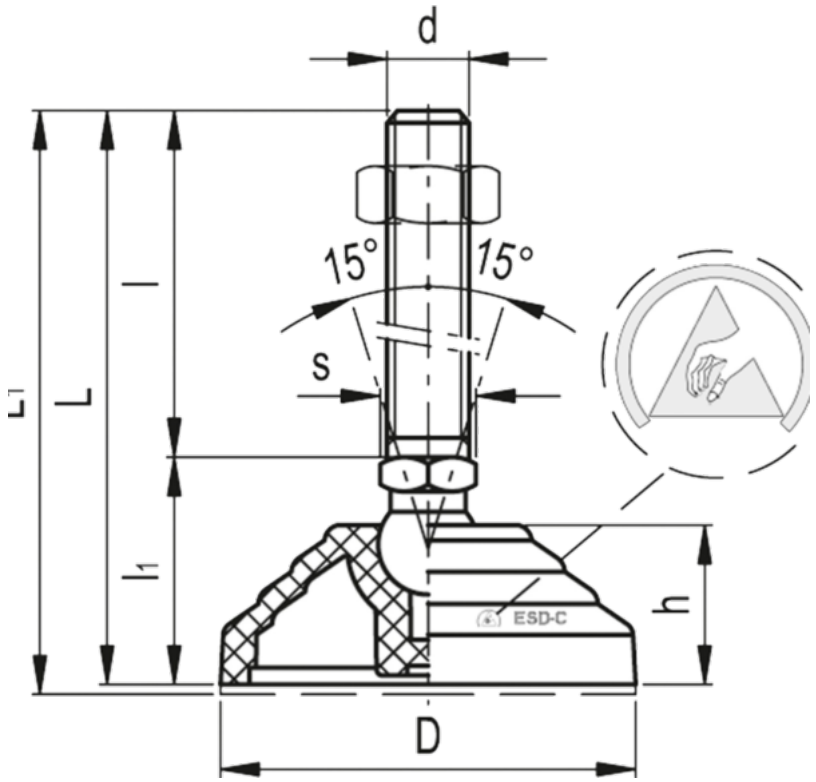

Articulation	= 14	Maks load	= 14000
D	= 60	s	= 16
d	= M16	Vægt i (g)	= 291
h	= 24		
l	= 168		
l1	= 33		
L	= 201		
L1	= 204		

Dokumenter, målskitser og brochurer af enhver slags kan indeholde fejl for hvilke Brd. Klee A/S ikke hæfter.